Gehäuseoberteil mit Unterteil verschraubt

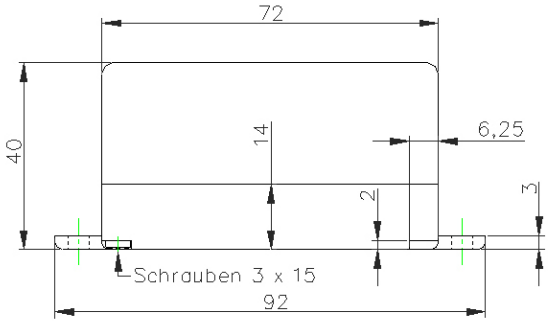

Gehäuseoberteil

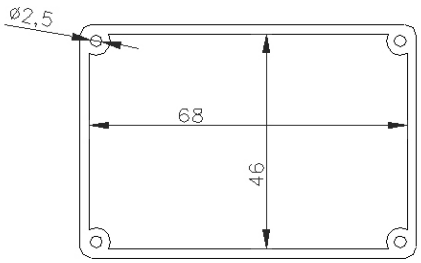

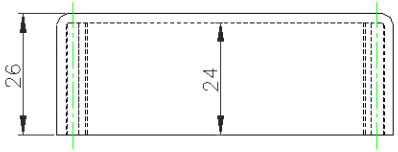

Gehäuseunterteil

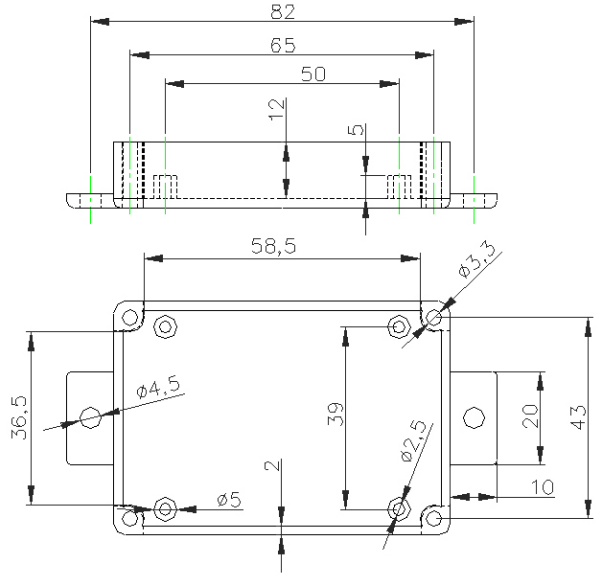

Gehäuseunterteil und Oberteil schwarz mit Befestigungslaschen und innenliegenden Befestigungsmöglichkeiten für Platinen.

Verwendungsbereich				Zul Abw		Oberfl	Maßstab 1:1	Gewicht
G024 Gehäuse mit Befestigungslaschen							Werkstoff, Halbzeug Rohteil-Nr Modell- oder Gesenk-Nr	Thermoplast
					Datum	Name	KUNSTSTOFF-GEHÄUSE	
				Bearb.	04 04 05	M SIMON		
				Gepr				
				Norm				
							G024	Blatt 1 von 1
								Blätter
Zust	Änderung	Datum	Name	KEMO-Electronic GmbH			Ersatz für	Ersatz durch